YOUR BREAD DEPARTEMENT OUR BUSINESS

wauters ®
RETAIL SOLUTIONS SINCE 1922

wauters®
RETAIL SOLUTIONS SINCE 1922

Introductie
Waarom kiezen voor Wauters-ID

BROODMEUBELS

VERS BROOD
BAGUETTE
KOEKEN
DONUTS
VERS BROOD 2023

BIJHORENDE MEUBELS

OMKASTING BROODSNIJMACHINE
ZAKKENMEUBELS

ANDERE BROODCONCEPTEN

BROODMODULE MODERN EXPO TYPE 5

wauters®
RETAIL SOLUTIONS SINCE 1922

Bij het ontwerpen en produceren van onze broodzones hebben we één doel voor ogen: jouw klanten een aangename winkelervaring bezorgen waardoor de verkoop van brood en koeken stijgt. Onze standaard modules zijn ontworpen om functionaliteit te combineren met esthetiek, waardoor ze naadloos passen in elke supermarktsetting. Maar daar stopt het niet. We gaan verder dan de standaard door ook concepten en modules op maat te leveren, die perfect aansluiten bij jouw specifieke wensen en behoeften.

Stap binnen in een wereld van mogelijkheden waarin elke broodzone een uniek verhaal vertelt. Ontdek hoe onze meubels en modules de ruimte transformeren tot een uitnodigende plek waar klanten graag vertoeven. Laat je inspireren door onze creatieve oplossingen en laat jouw broodzone schitteren als nooit tevoren.

Bij ons draait alles om het creëren van een broodzone die niet alleen functioneel is, maar ook een lust voor het oog en een streling voor de zintuigen. Klaar om jouw broodzone naar nieuwe hoogten te tillen? Ontdek onze brochure en laat je inspireren door onze unieke aanpak. Welkom in de wereld van verleidelijke broodzones!

M&M's
M&M's
2,55

WAAROM KIEZEN VOOR WAUTERS?

✓ 102 JAAR EVARING IN DE RETAIL

- Diepgaande kennis en inzicht in de retailsector.
- Bewezen succes en stabiliteit gedurende een lange geschiedenis.

✓ LOKALE SPELER MET LOKALE SERVICE

- Begrip van lokale marktbehoeften en culturele nuances.
- Snelle en efficiënte service door lokale aanwezigheid.

✓ GROOT ASSORTIMENT

- Diverse producten en oplossingen voor verschillende behoeften.
- Flexibiliteit om aan specifieke eisen van klanten te voldoen.

✓ PARTNER VAN MODERN EXPO

- Samenwerking met een toonaangevende wereldspeler in retail en logistiek.
- Toegang tot innovatieve oplossingen en wereldwijde expertise.

✓ EIGEN PRODUKTIE

- Volledige controle over productiekwaliteit en -timing.
- Aanpassingsvermogen om snel op veranderende eisen te reageren.

✓ ERVAREN PROJECTBEGELEIDING EN PLAATSING

- Deskundige begeleiding gedurende het gehele projectproces.
- Zorgvuldige planning en uitvoering voor succesvolle implementaties.
- Getraind en ervaren personeel voor nauwkeurige en efficiënte installaties.
- Kwaliteitsborging tijdens het plaatsingsproces.

✓ DIENST NA VERKOOP

- Toegewijde ondersteuning na implementatie.
- Snel en effectief reageren op eventuele servicebehoeften van klanten.

MADE IN BELGIUM

STANDAARD BROODMEUBELS

MODULES

- BROOD
- BAGUETTE
- KOEKEN
- DONUTS

VERS BROOD

MODULES

- 3 NIVEAUS
- 4 NIVEAUS

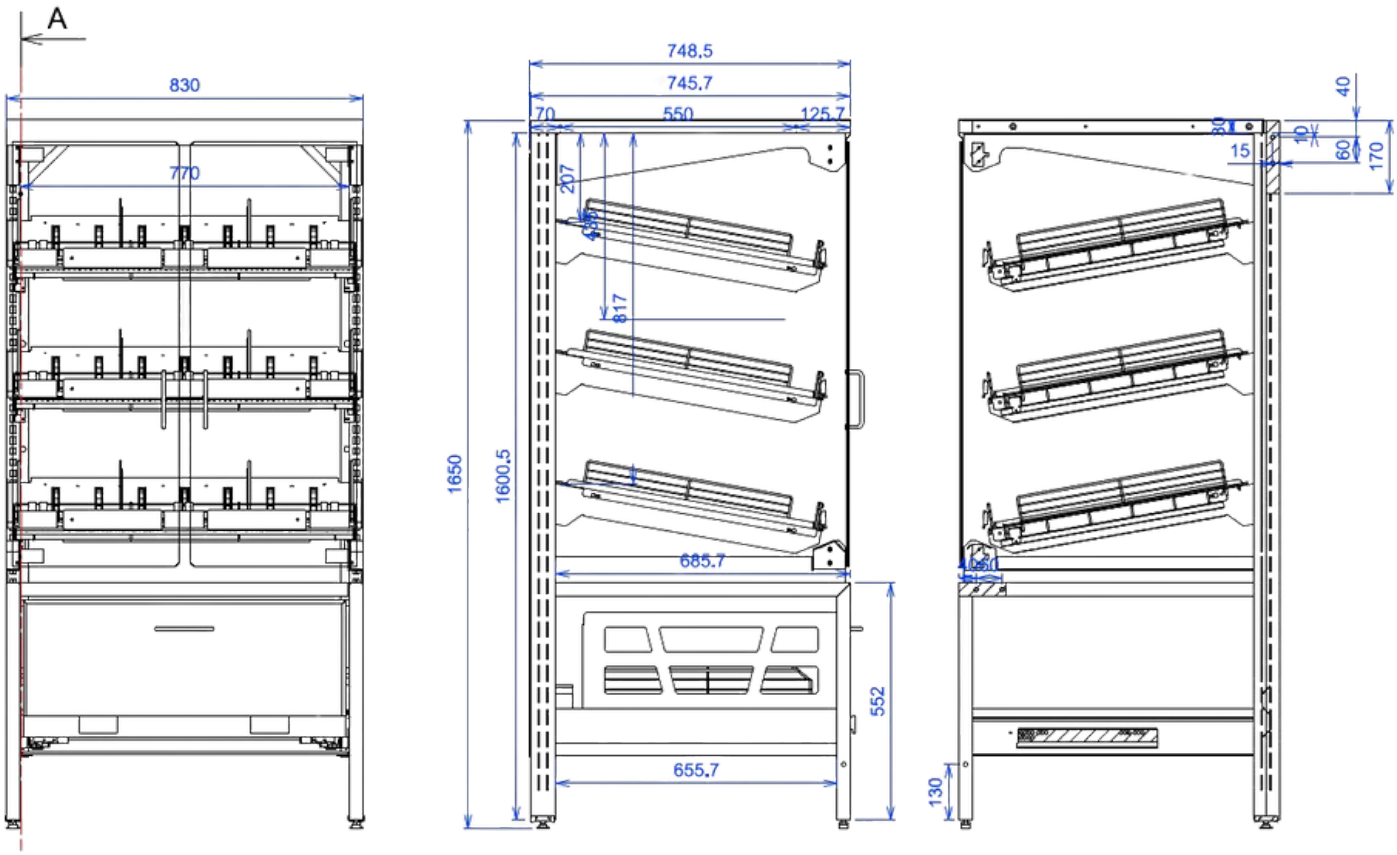

MODULE 3 NIVEAUS ID XXXXX

- h 1650mm x b 830mm x d 750mm
- onderste lade
- glazen deuren

MODULE 4 NIVEAUS ID XXXXX

- h 1930mm x b 830mm x d 750mm
- onderste lade
- glazen deuren

VERS BROOD

MODULES LAAG

2 NIVEAUS

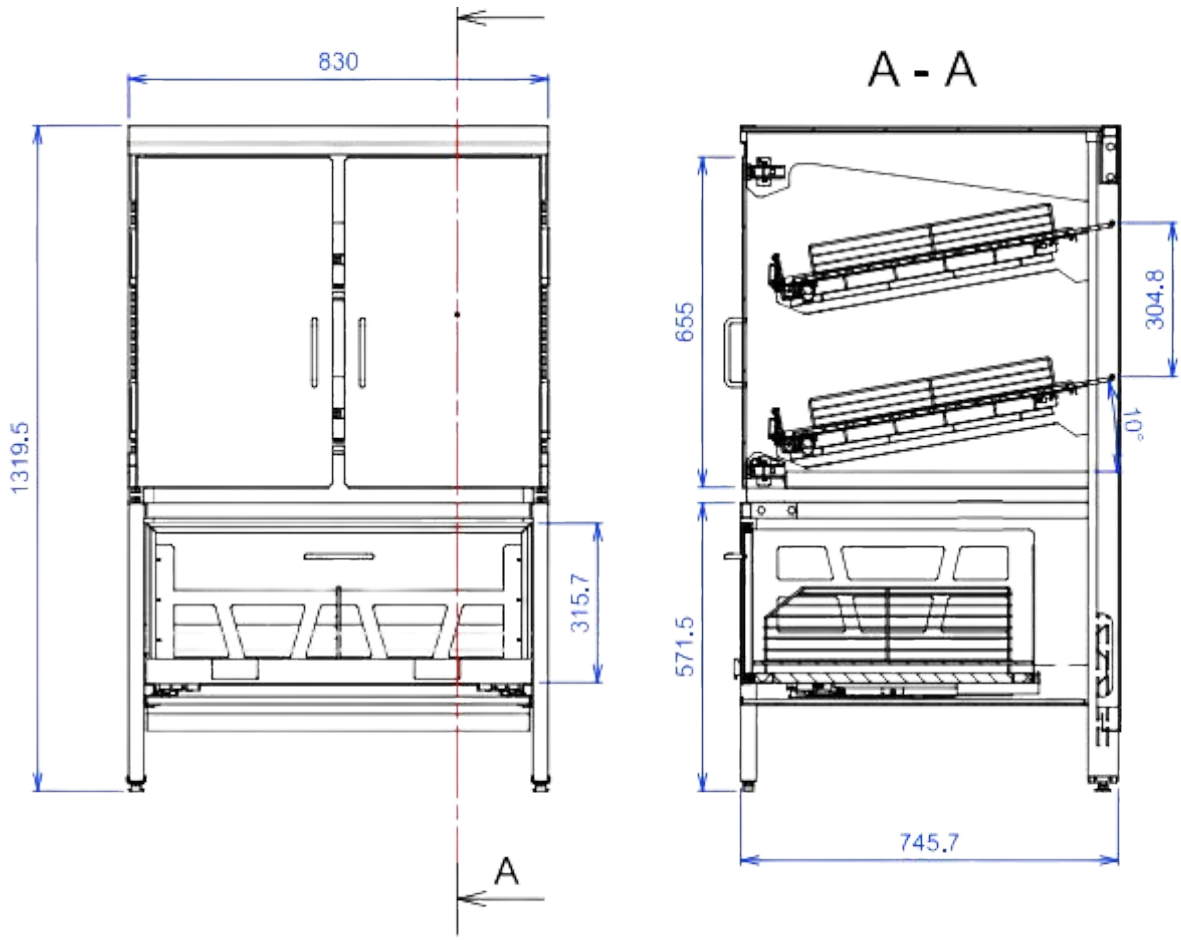

MODULE 2 NIVEAUS

- h 132 mm x b 830 mm x d 750 mm
- lade
- glazen deuren

VERS BROOD

MODULES LAAG

- 4 NIVEAUS
- 3 NIVEAUS

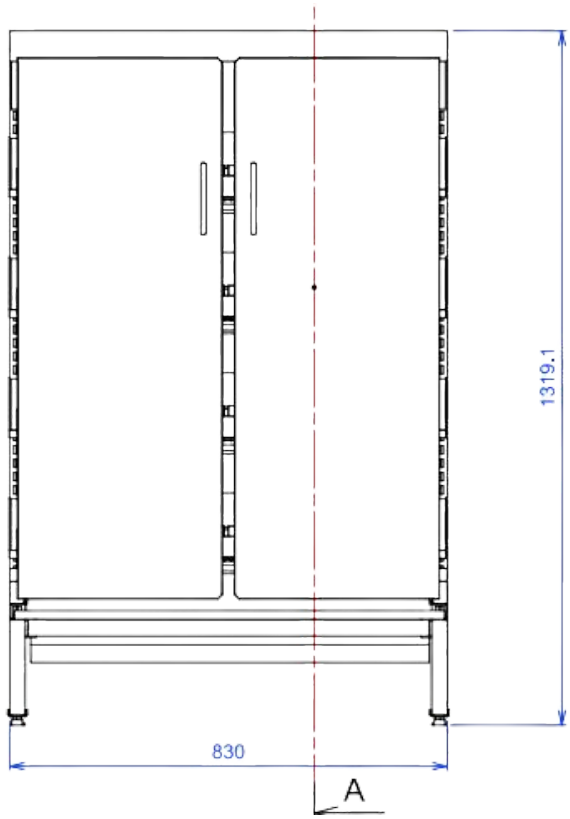

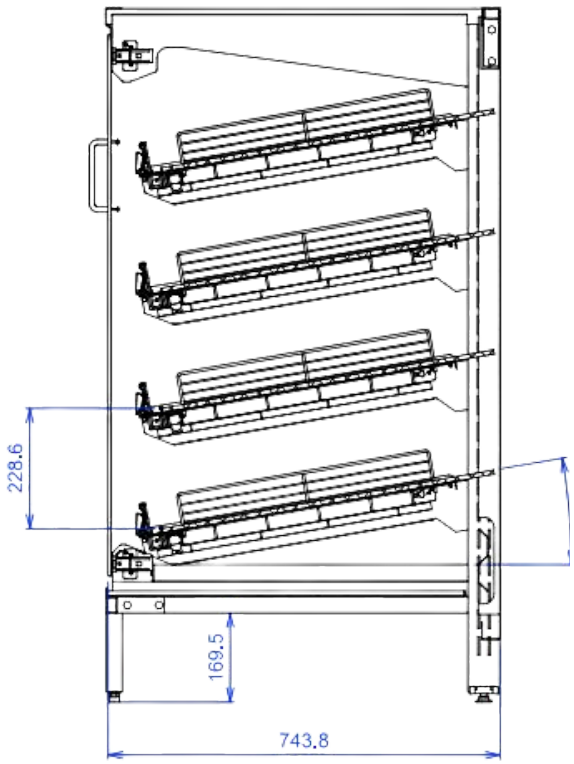

MODULE 4 NIVEAUS

- h 132 mm x b 830 mm x d 750 mm
- glazen deuren

MODULE 3 NIVEAUS

- h 132 mm x b 830 mm x d 750 mm
- glazen deuren

BAGUETTE

MODULES

- 2 NIVEAUS
- 4 NIVEAUS

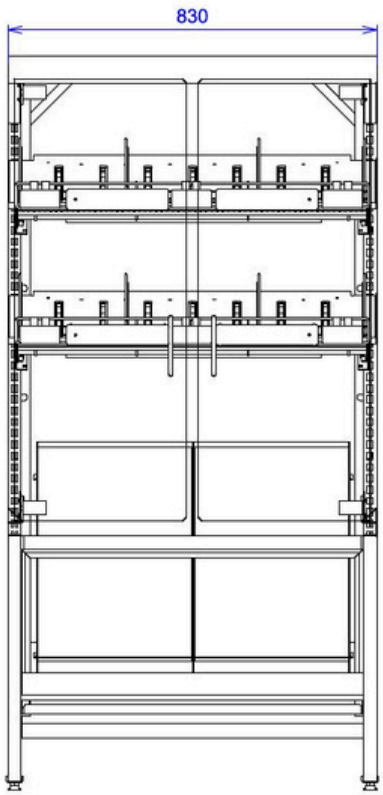

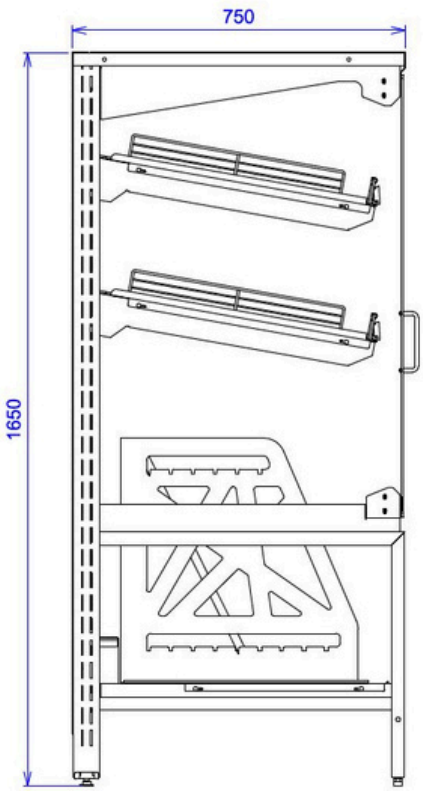

MODULE 2 NIVEAUS

ID XXXXX

- h 1650mm x b 830mm x d 750mm
- onderste lade met scheiding en regelbare diepe
- glazen deuren

MODULE 4 NIVEAUS

ID XXXXX

- h 1930mm x b 830mm x d 750mm
- onderste lade met scheiding en regelbare diepte
- glazen deuren

KOEKEN

MODULES

- 3 NIVEAUS
- 4 NIVEAUS

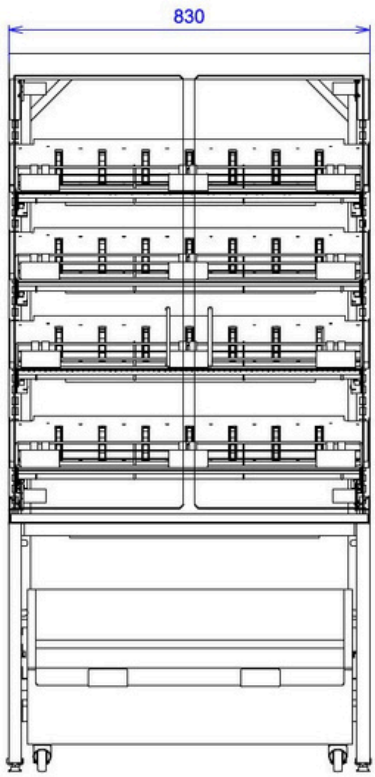

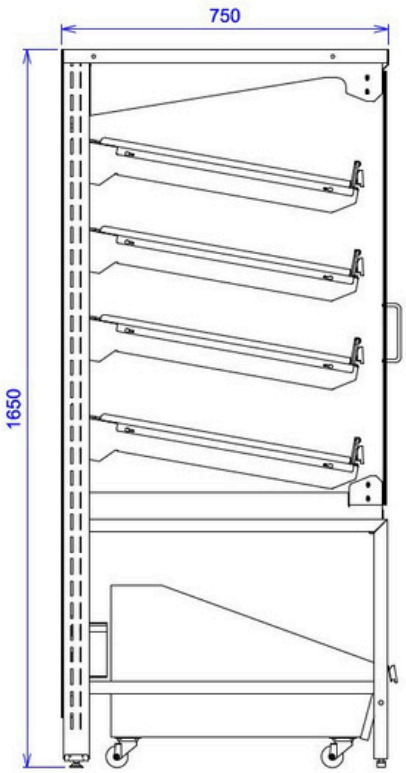

MODULE 3 NIVEAUS

ID XXXXX

- h 1650mm x b 830mm x d 750mm
- onderste houten rolbak op wielen
- glazen deuren

MODULE 4 NIVEAUS

ID XXXXX

- h1650mm/1930mm x b 830mm x d 750mm
- onderste houten rolbak op wielen
- glazen deuren

DONUT

MODULES

- 3 NIVEAUS + 1 NIVEAU DONUTS
- 4 NIVEAUS + 1 NIVEAU DONUTS

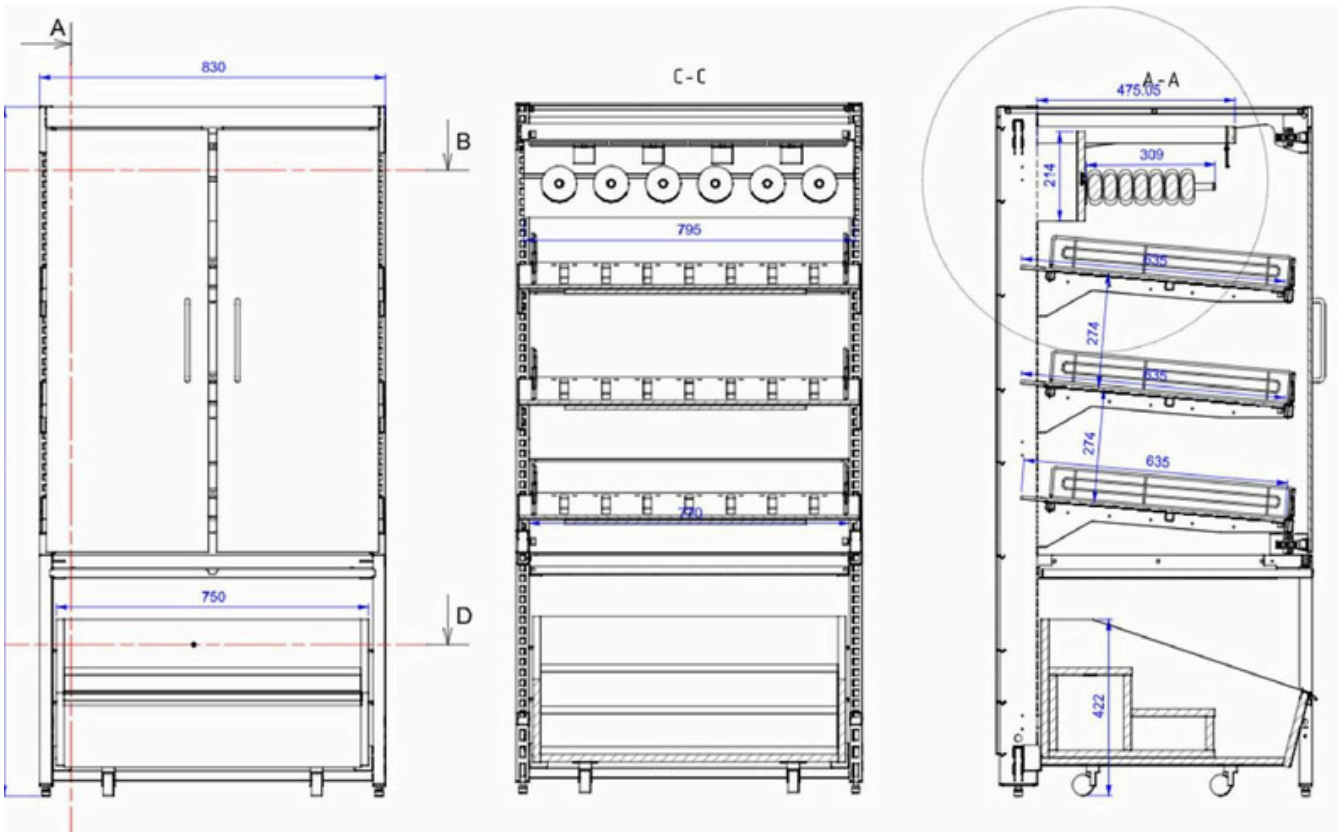

MODULE 3 NIVEAUS

ID XXXXX

- h 1650mm x b 830mm x d 750mm
- onderste houten rolbak op wielen
- glazen deuren
- 1 niveau met 7 donutstangen

MODULE 4 NIVEAUS

ID XXXXX

- h1930mm x b 830mm x d 750mm
- onderste houten rolbak op wielen
- glazen deuren
- 1 niveau met 7 donutstangen

BROODMEUBEL 2023

MODULES

VERS BROOD

VERS BROOD/KOEKEN type 2023

MODULE

3 NIVEAUS

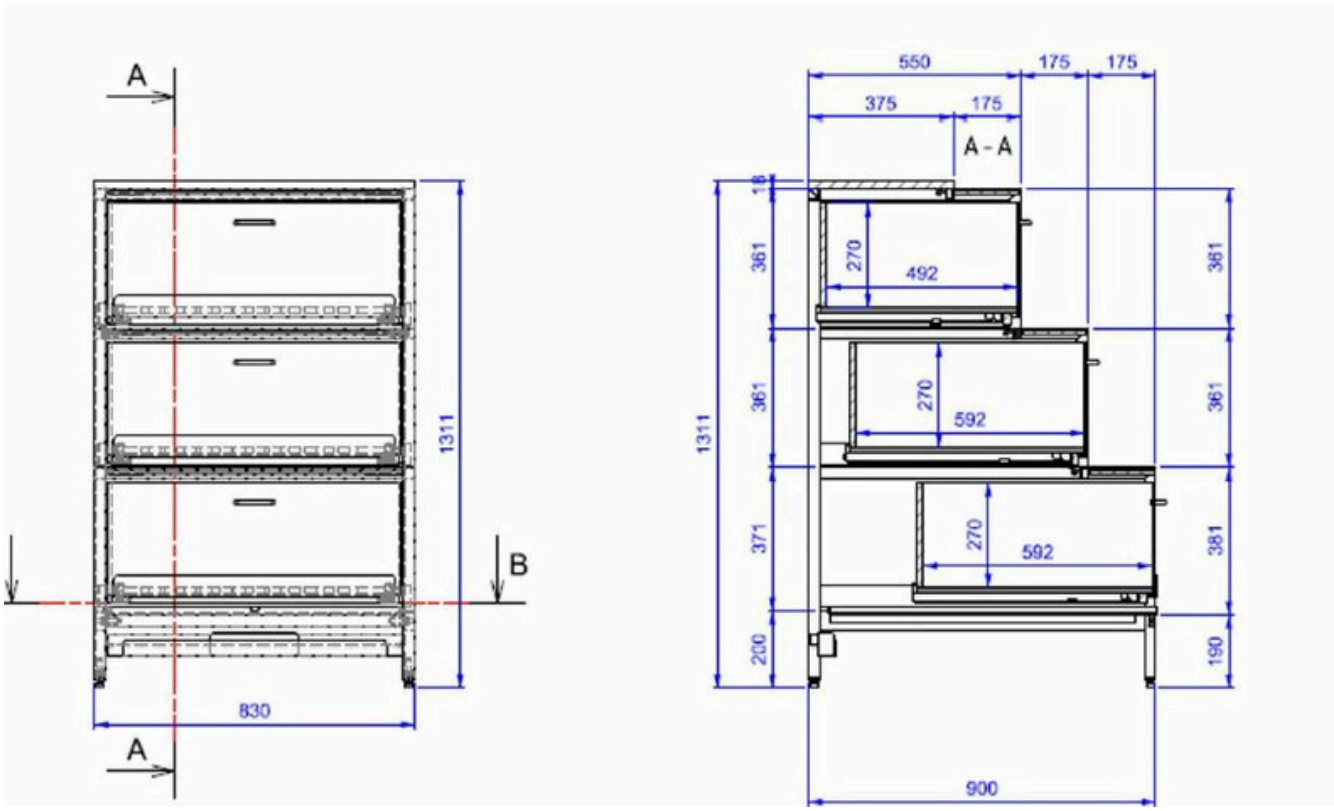

MODULE 3 NIVEAUS

ID XXXXX

- h 1311mm x b 830mm x d 900mm
- 3 lades
- glazen deuren

BIJHORENDE MEUBELS

MODULES

- OMKASTING BROODSNIJMACHINE
- ZAKKENMEUBEL

OMKASTING BROODSNIJMACHINE

MODULES

- 3 NIVEAUS VOOR ZAKKEN
- 4 NIVEAUS VOOR ZAKKEN

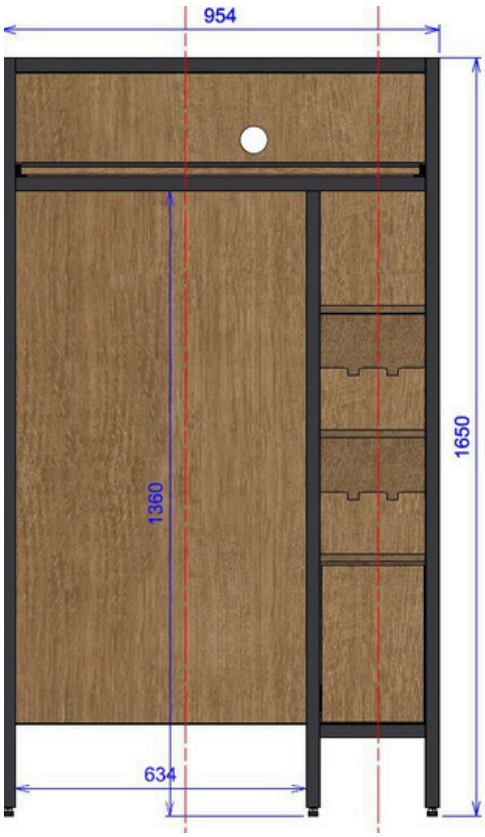

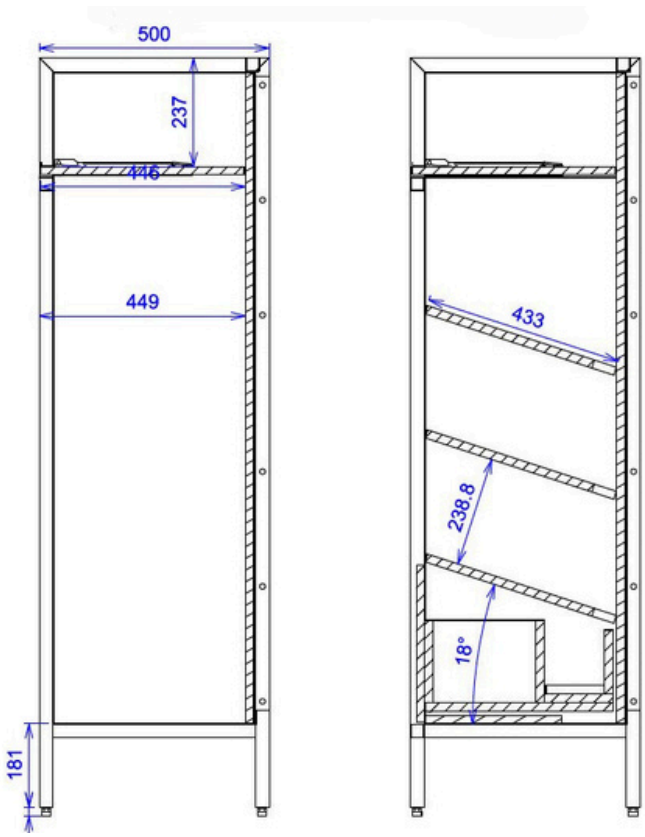

MODULE 3 NIVEAUS ZAKKEN

ID XXXXX

- h 1650mm x b 954mm x d 500mm
- onderste houten lade : 1x
- niveaus voor zakken : 3x
- boven legbord : 1x

MODULE 4 NIVEAUS ZAKKEN

ID XXXXX

- h 1650mm x b 954mm x d 500mm
- onderste houten lade : 1x
- niveaus voor zakken : 4x
- boven legbord : 1x

ZAKKENMEUBEL

MODULES

4 NIVEAUS

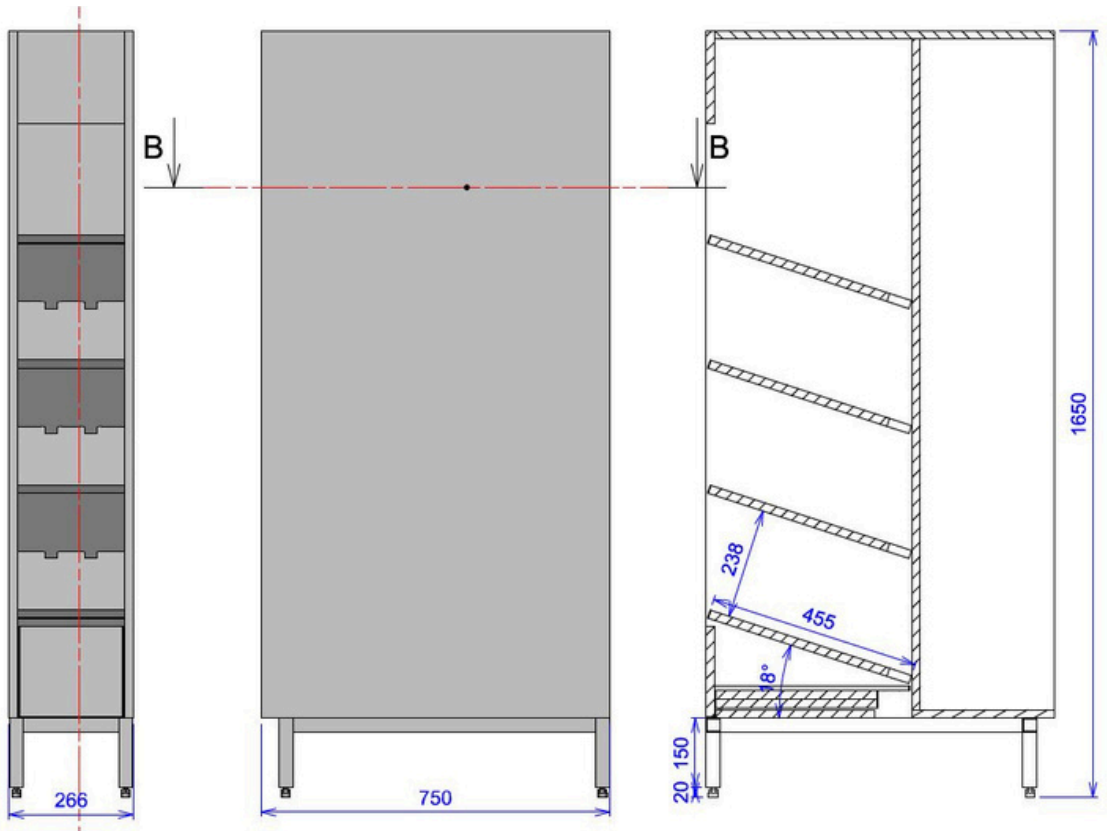

MODULE 4 NIVEAUS ZAKKEN ID XXXXX

- h 1650mm x b 266mm x d 750mm
- onderste houten lade : 1x
- niveaus voor zakken : 4x

MODULE 4 NIVEAUS ZAKKEN ID XXXXX

- h 1930mm x b 266mm x d 750mm
- onderste houten lade : 1x
- niveaus voor zakken : 4x

ANDERE BROODCONCEPTEN

BROODMODULE MODERN EXPO TYPE 5

MODULES

- MODULE MET HOUTEN RUG
- MODULE ZONDER HOUTEN RUG

TYPE 5 - MODERN EXPO

- Breedte: 1040 mm
- Diepte: 580 mm
- Hoogte: 1930 mm
- Aantal legborden: 5 stuks
- Materiaal: Metalen corpus, acryl, spaanplaat, multiplex
- Verlichting: zonder verlichting
- Gewicht: 90,43 kg

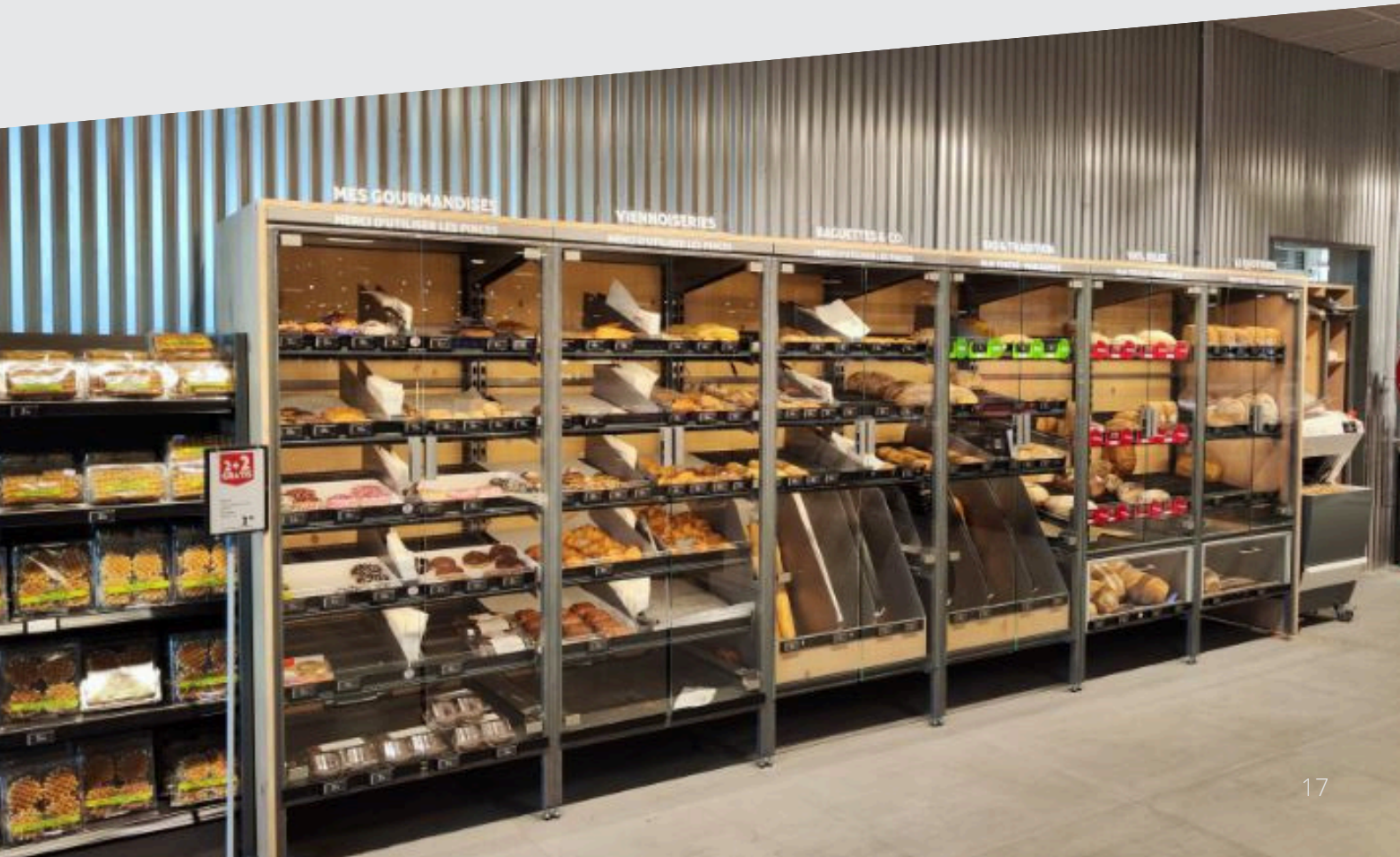
MES GOURMANDISES
VIENNOISERIES
BAGUETTES & CO

Coffee & more
Donut
Viennoiserie
Muffin
Croissant
Bread
Latte
Espresso
Koffie

PERSONALISATIE - Ook andere zones, meubels en toebehoren zijn ons niet vreemd.

Een project op maat?
Wij helpen je graag verder.

wauters ®

VOLG ONS OP

Bergensesteenweg 339 A
1600 Sint-Pieters-Leeuw
+32 2 377 30 15

info@wauters-id.be

www.wauters-id.be

VISIT OUR WEBSITE

VISIT OUR PROJECTS

BROODZONE

ITEM	PRODUCT	LXBXH		REFERENTIE
VERS BROOD	LAAG	830X750X1650	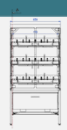	ID xxxxxx
	HOOG	830X750X1930		ID xxxxxx
STOKBROOD	2 NIVEAUS	830X750X1650		ID xxxxxx
	3 NIVEAUS	830X750X1930		ID xxxxxx
	4 NIVEAUS	830X750X1930		ID xxxxxx
KOEKEN	3 NIVEAUS	830X750X1650		ID xxxxxx
	4 NIVEAUS	830X750X1650		ID xxxxxx
	4 NIVEAUS	830X750X1930		ID xxxxxx
DONUT	3 NIVEAUS	830X750X1650		ID xxxxxx
	4 NIVEAUS	830X750X1930		ID xxxxxx
VERS BROOD / KOEKEN 2023	3 LADES	830X900X1310		ID xxxxxx
OMKASTING BROODSNIJMACHINE	LAAG	953X500X1650		ID xxxxxx
	HOOG	953X500X1930		ID 119492

BROODZONE

ITEM	PRODUCT	LXBXH		REFERENTIE
ZAKKENMEUBEL	3 NIVEAUS	266X750X1650		ID xxxxxx
	4 NIVEAUS	266X750X1930		ID xxxxxx